Skica: ZL-600

Bočni presjek:

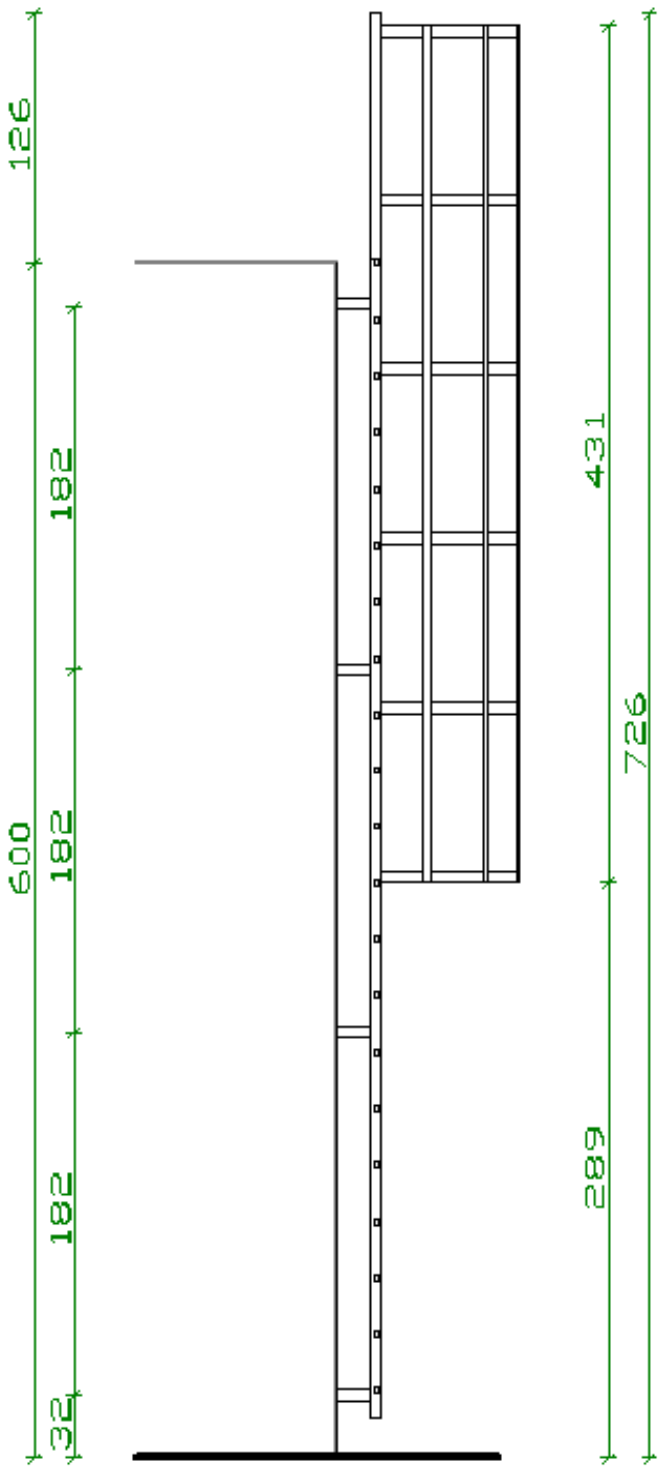

Tlocrt:

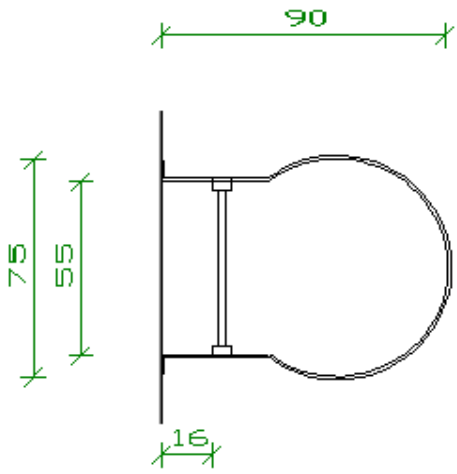

Informacije i prodaja:

CHEMO MIX d.o.o.
Kralja Zvonimira 31
HR-33520 Slatina, Croatia
tel: +385 33 555 555
mob: +385 95 34 55555
mail: ljestve@ljestve.com

*Ova skica je okvirni primjer, nacrt svakog pojedinog projekta biti će izrađen nakon realizacije ponude